BC-044
床配管図

❶正面

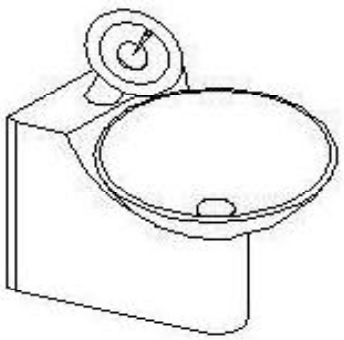

❷壁面

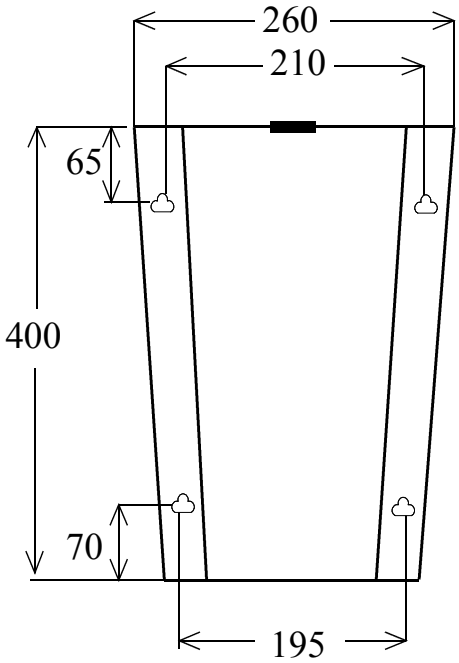
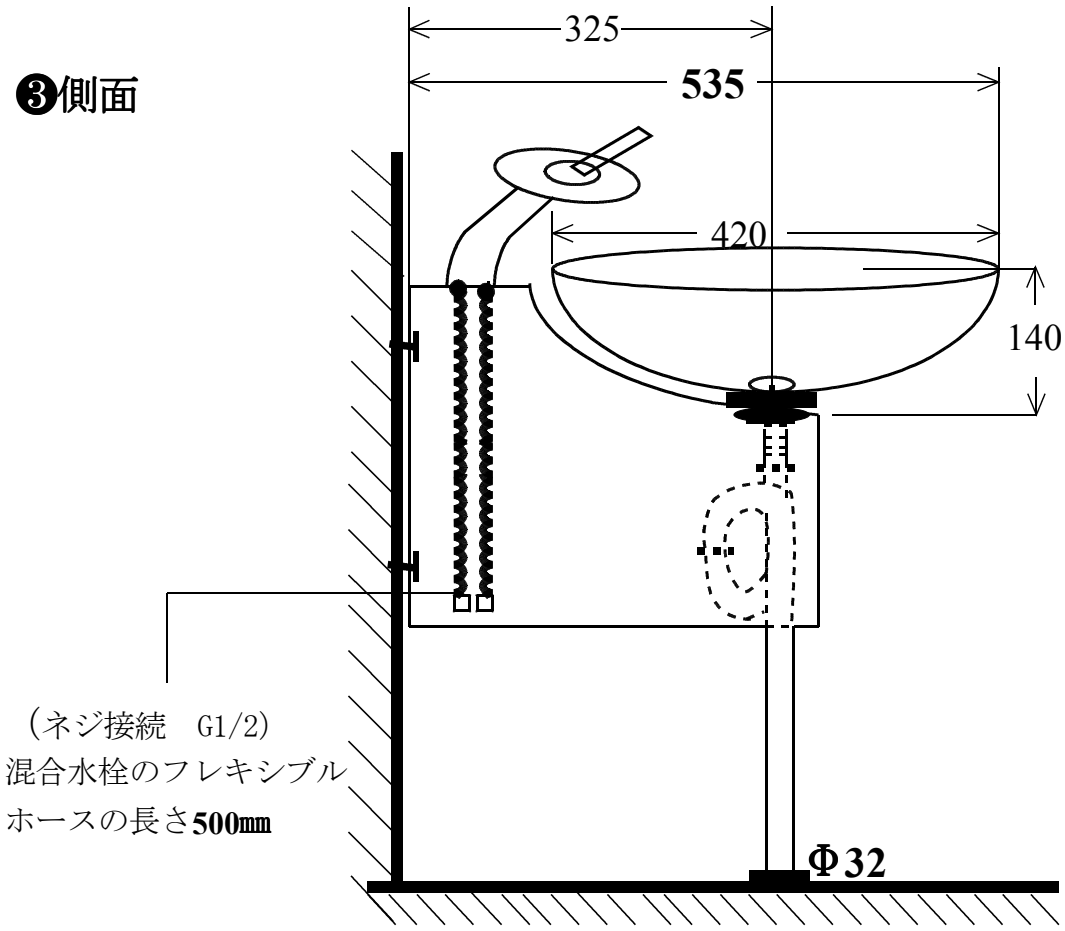
❸側面